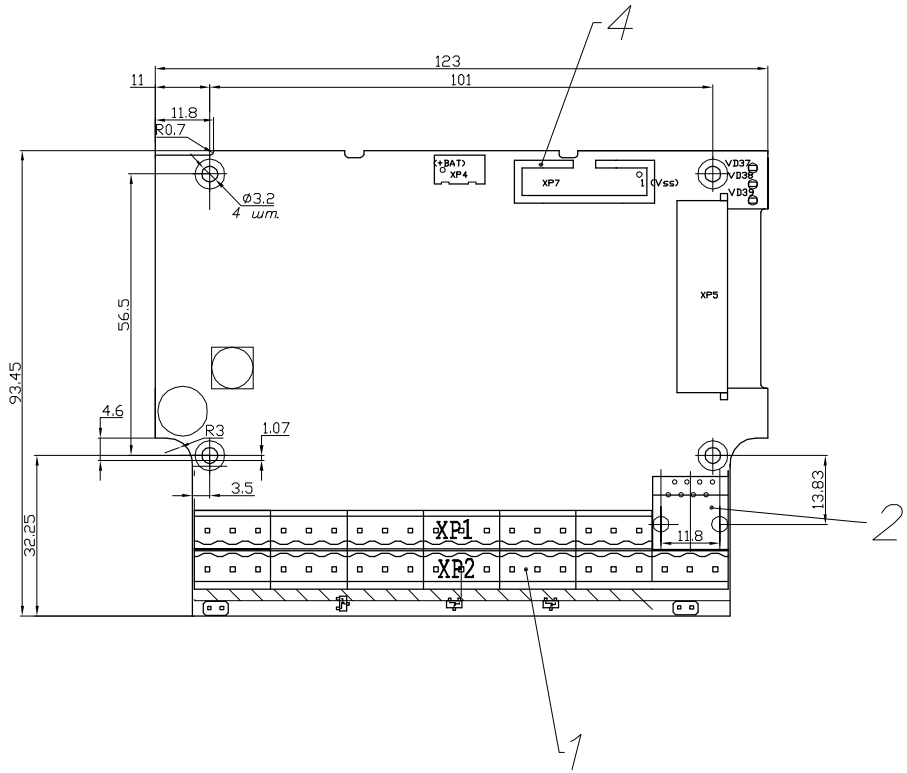

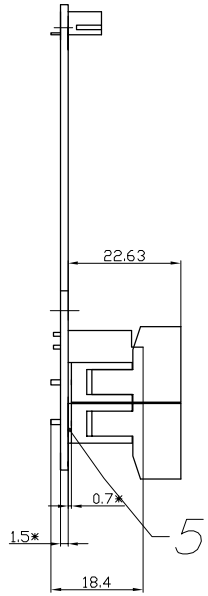

1.*Размеры для справок.
2. H12, h12, ±IT12/2.
3. Для компонентов XP4, 220mF, джамперов и прочих указано рекомендуемое место
4. Компоненты XP1, XP2, XP6, XP7, VD37, VD38, VD39 размещать точно
5. Разъем XP5 размещать в соответствии с PCB предыдущей версии
6. В комплект поставки входят пластиковые стойки высотой 25 мм

Формат	Зона	Поз.	Обозначение	Наименование	Кол.	Примеч.
		1	Degson 2EDG	Разъемный клеммный блок	13	
		2	TJ5-8P8C	Телефонная розетка RJ45	1	
		4	BH-16	Разъем на шлейф	1	
		5		Плата-прокладка	1	

БТ.06.002.02

Изм	Лист	N докум.	Подпись	Дата
Разраб.		Недорубкова		
Проверил		Ковалев		
Т.контр.				
Н.контр.				
Утв.				

Плата для SMH-2010C

Лит.	Масса	Масштаб
		1:1
Лист	Листов 1	

Сегнетикс

Перв. примен. | Справ. N | Подп. и дата | Инв. N дубл. | Взам. инв. N | Подп. и дата | Инв. N подл.